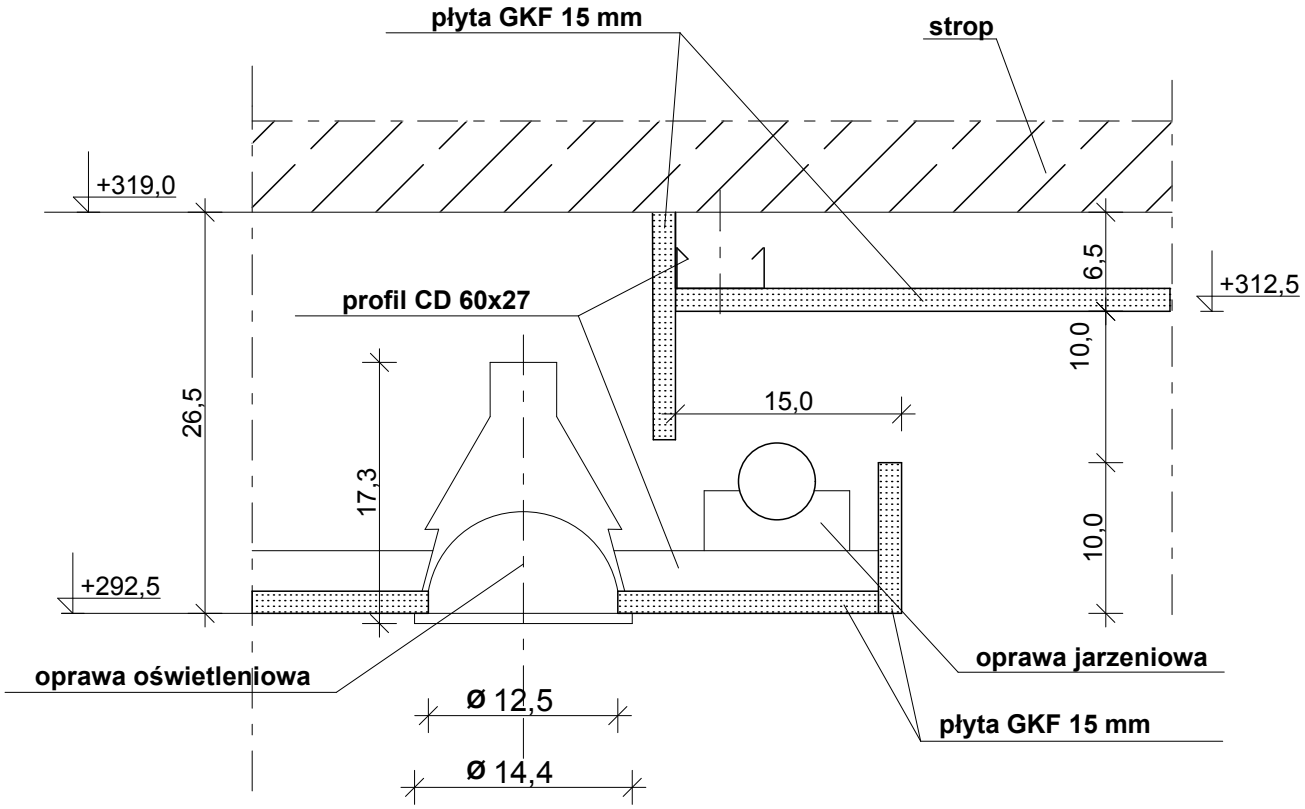

proArchit Renata Zacharczuk Poznań, Przełom 14 tel. 061 8305188

Obiekt nazwa i adres	Remont pomieszczeń Mosińskiego Ośrodka Kultury Mosina ul. Dworcowa 4	
Rys. 2.8	Szczegół 2	Skala 1:5
Projektant	mgr inż.arch Renata Zacharczuk upr. 7331/12/P/2004	26.05.2009